КАТАЛОГ ПРОДУКЦИИ
УПЛОТНИТЕЛИ

QPLAST

КОМПЛЕКТУЮЩИЕ ДЛЯ НАТЯЖНЫХ ПОТОЛКОВ

НП ВП 1

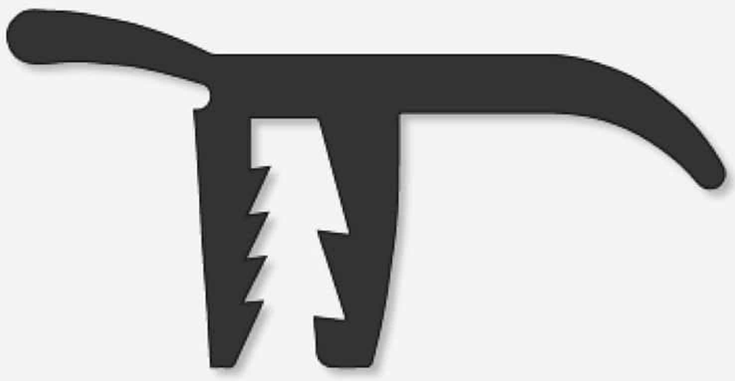

НП ГП 1

УПЛОТНИТЕЛЬ РАЗДЕЛИТЕЛЬНЫЙ РН R

УПЛОТНИТЕЛИ ДЛЯ АЛЮМИНИЕВЫХ КОНСТРУКЦИЙ

АЛ 1

АЛ 2

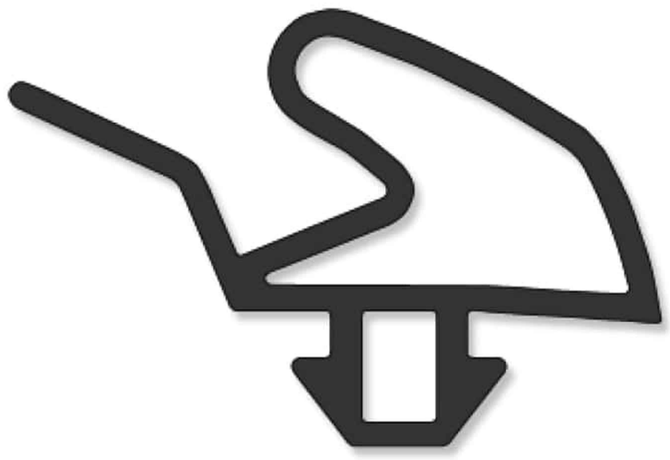

АЛ 3

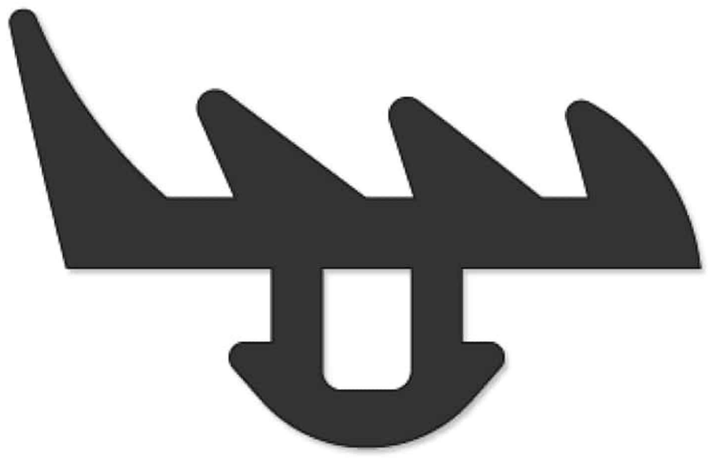

АЛ 4

АЛ 5

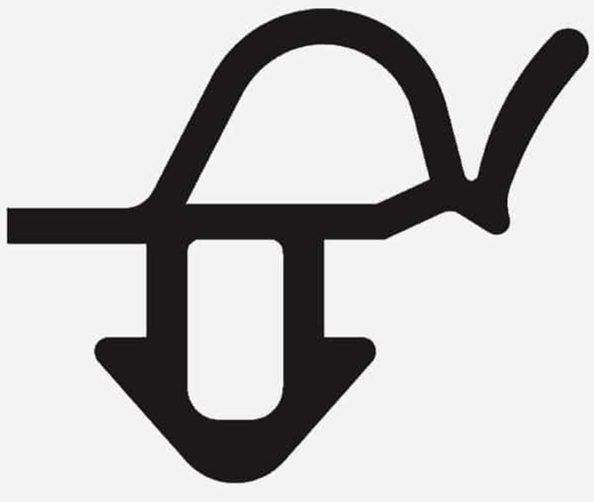

АЛ 6

РУ 6

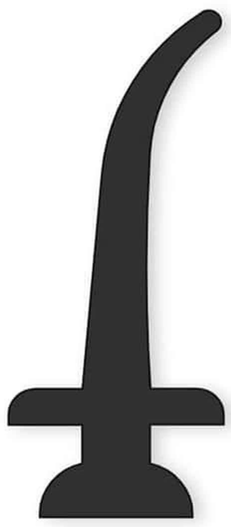

РУ 7

FRK 29

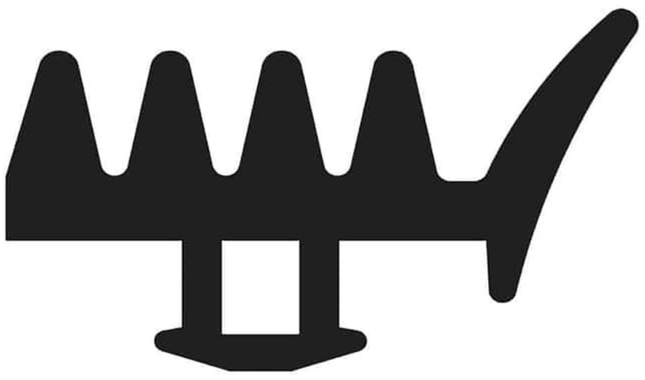

FRK 39

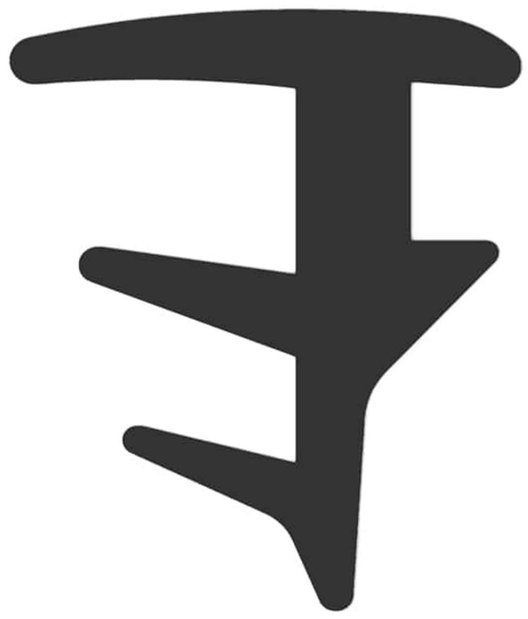

Z 1

Z 4

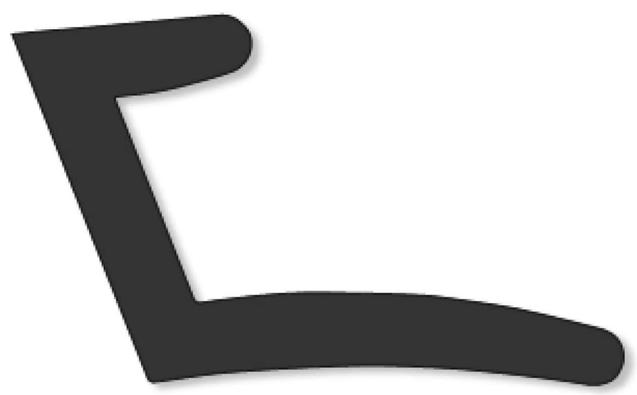

ПВХ КБ 001

ШК-1

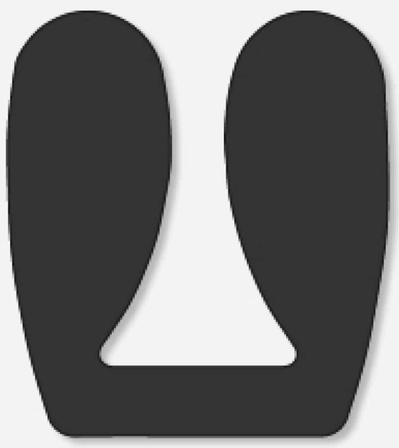

Кл 1

Кл 2

VEKA 253

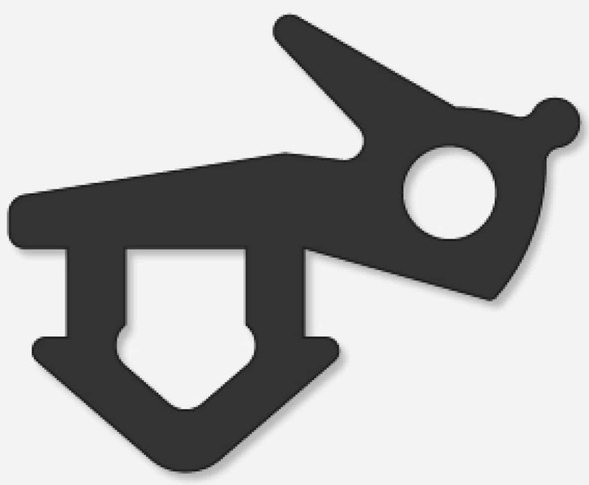

VEKA 8

VEKA 112.379

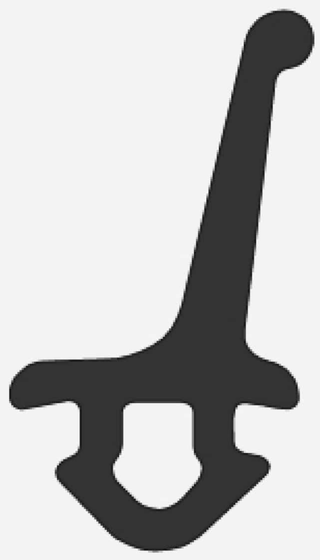

BR 01

VEKA 254

OK PX 01

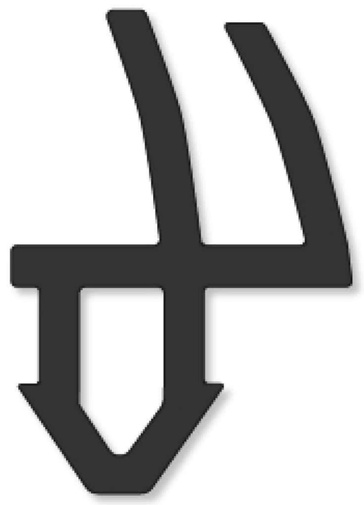

УНИВЕРСАЛЬНЫЙ ОК КВЕ 228.

VEKA 257

УПЛОТНИТЕЛИ ДЛЯ ДЕРЕВЯННЫХ ОКОН

OK D 1

OK D 10-7

УПЛОТНИТЕЛИ ДЛЯ СТЕКЛА И ПОЛИКАРБОНАТА

T 01, T 02

T 03

T 08

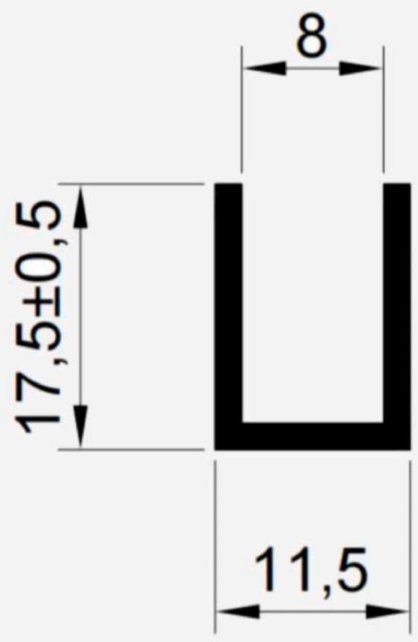

T 10

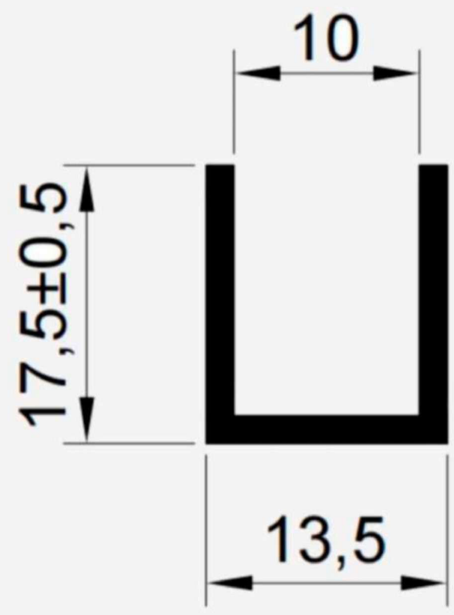

УПЛОТНИТЕЛИ ДЛЯ МЕЖКОМНАТНЫХ ДВЕРЕЙ

УД-1

УД-2

УПЛОТНИТЕЛЬ ДЛЯ ФИКСАЦИИ ФИЛЕНКИ В РАМЕ ДВЕРИ УД-3

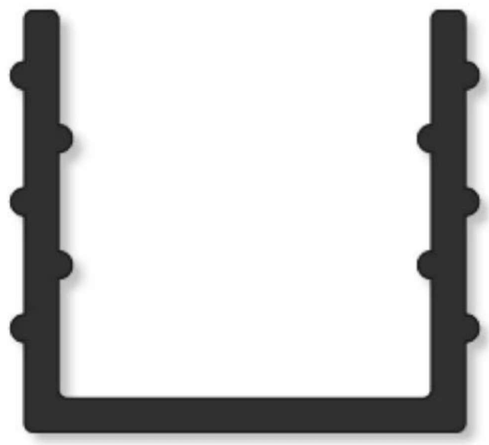

BK 01

5.07483543

PR 02

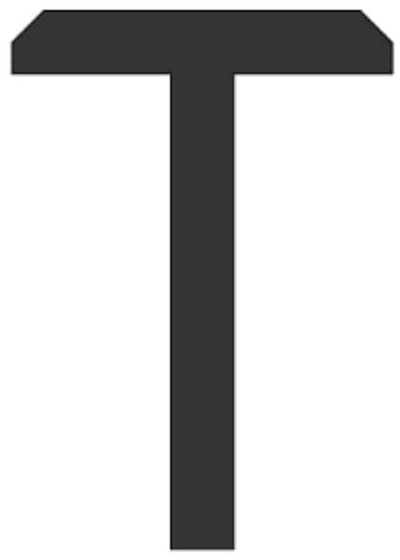

PR 03

PR 04

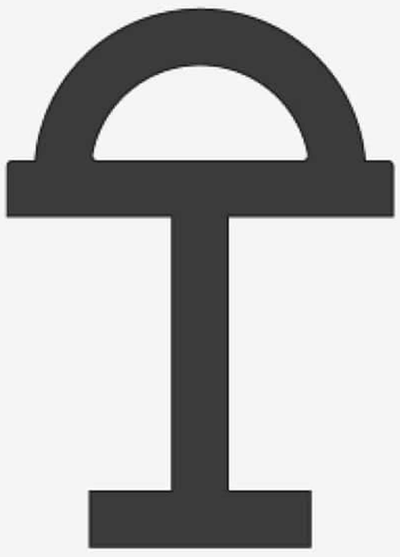

PR 05

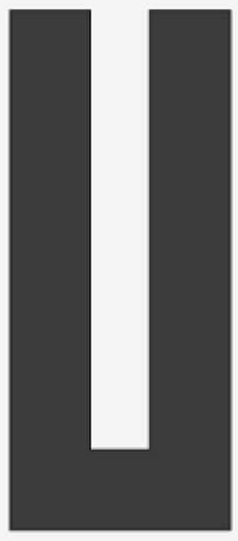

PR 06

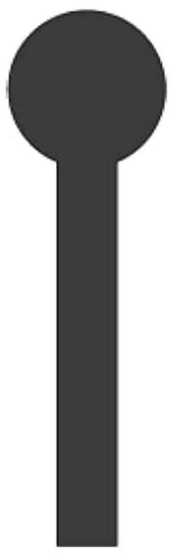

PR 07

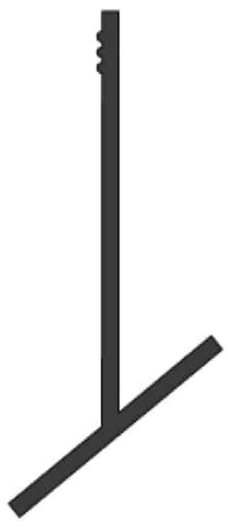

PR 08

PR 09

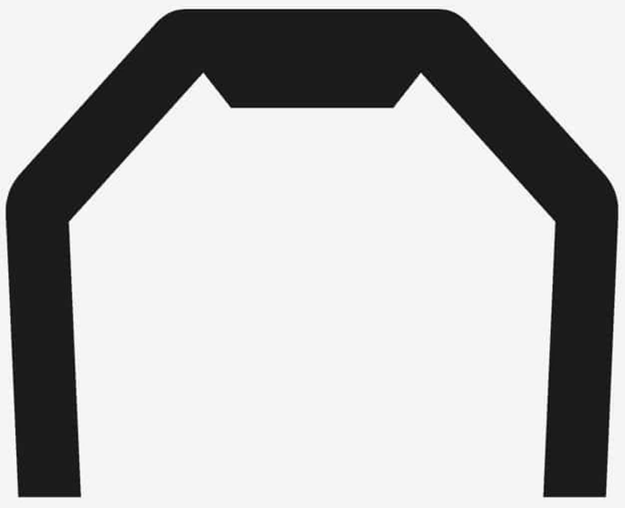

U 101

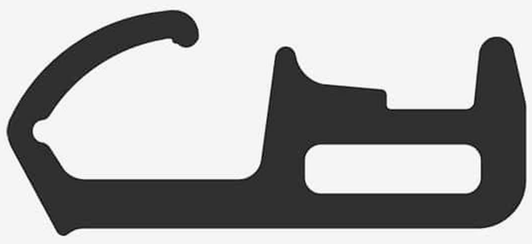

U 102

U 103

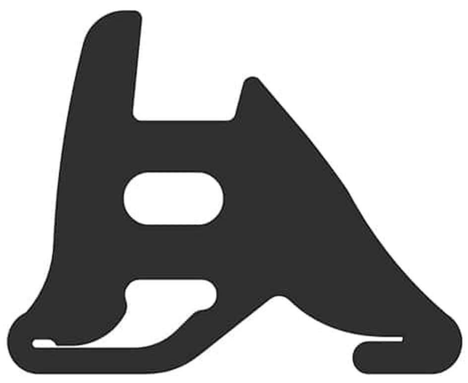

U 45

U 60

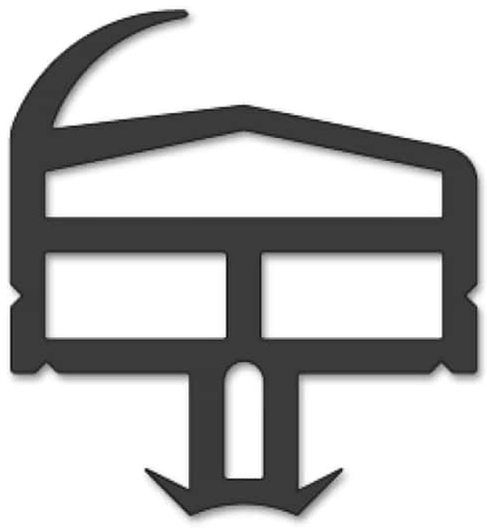

U 90

U 91

TUBE (ТРУБКА)

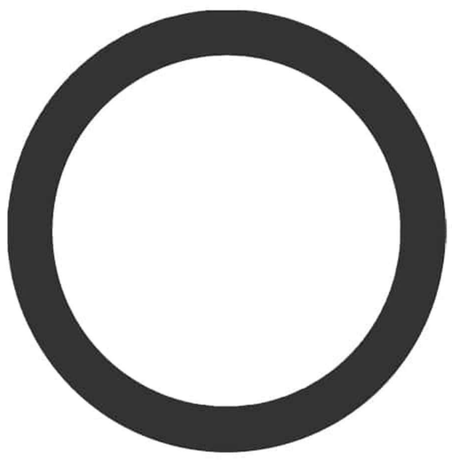

Ж 01

ПВХ 4.63607

ПВХ PR 01

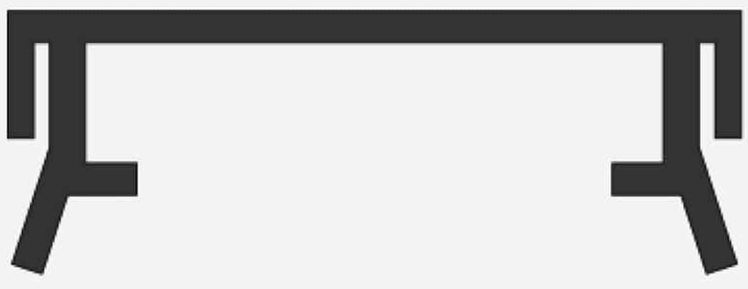

УПЛОТНИТЕЛЬ ЗАГЛУШКА АЛ-35

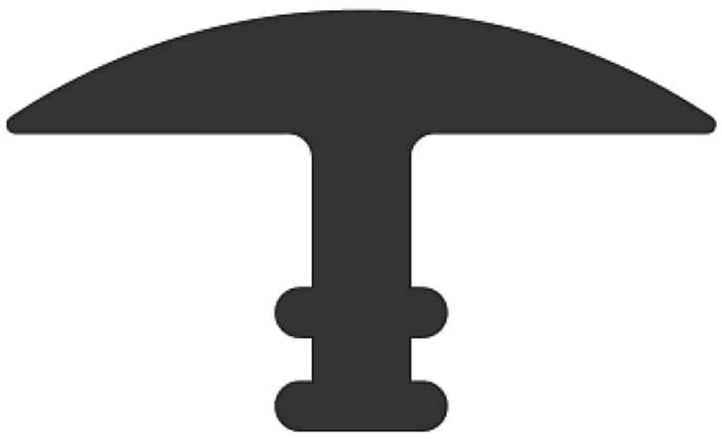

УПЛОТНИТЕЛЬ НАЩЕЛЬНИК АЛ-30

УПЛОТНИТЕЛЬ УД 3 М

УПЛОТНИТЕЛЬ ДЛЯ ТОРГОВОГО ОБОРУДОВАНИЯ 5.08L/HP10044028

УПЛОТНИТЕЛЬ ДЛЯ ТОРГОВОГО ОБОРУДОВАНИЯ 4.6AP930-BY-9005

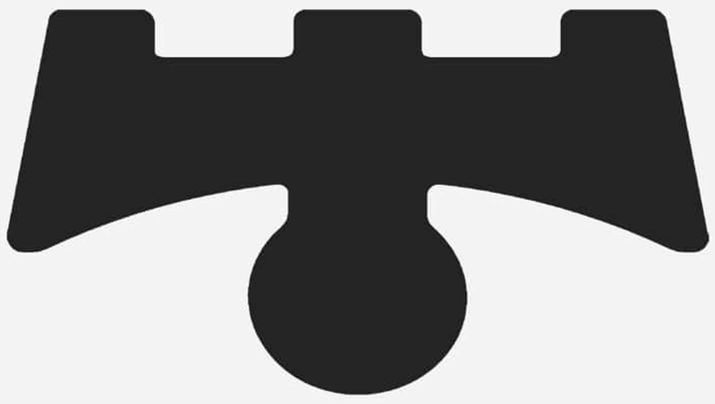

ХГ 01

ДЕКОРАТИВНЫЙ БАМБЕР

КАТАЛОГ ПРОДУКЦИИ
РАССЕИВАТЕЛИ ДЛЯ LED СВЕТИЛЬНИКОВ

QPLAST

ИЗ ПОЛИКАРБОНАТА

Line Q 30 PC (30)

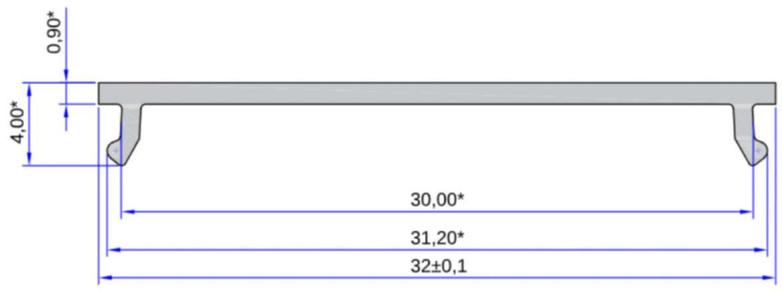

Line Q 30 PC (31) Q

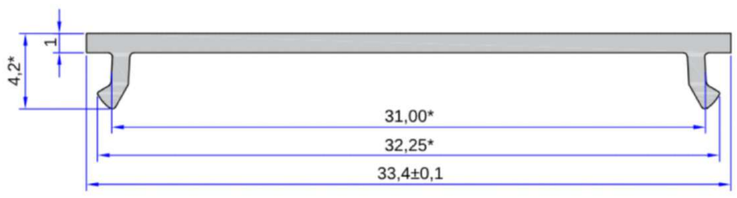

Line Q 45 PC

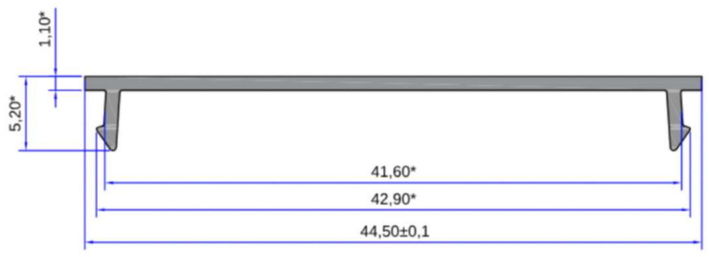

Line Q 50 PC

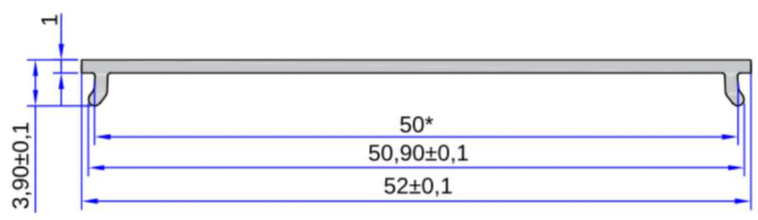

SM D 12 PC

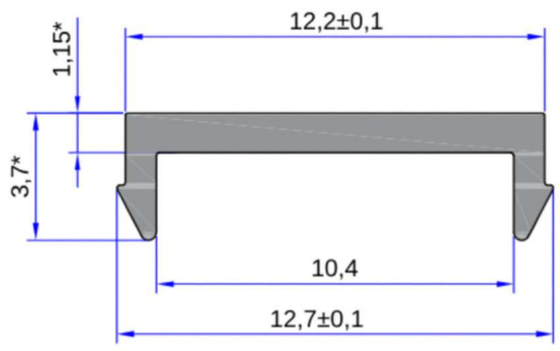

SM D 22 PC

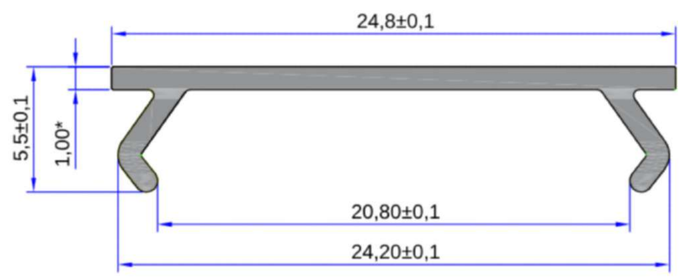

SM D 52 PC

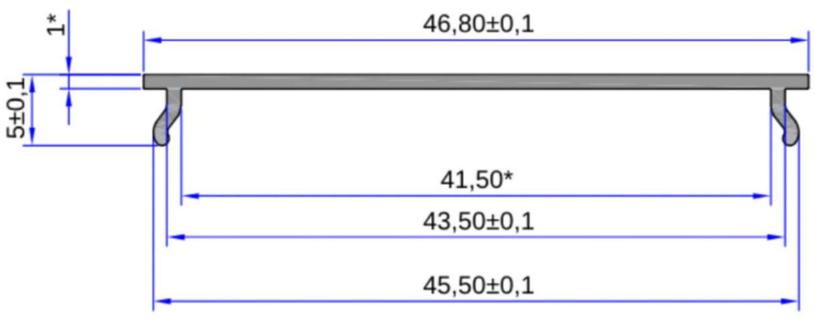

ИЗ СИЛИКОНА

G 01

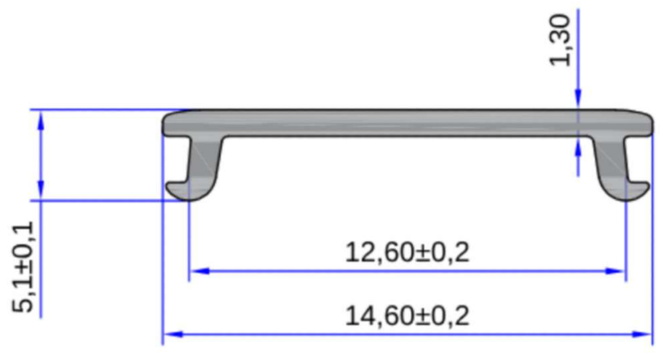

Line Q 30

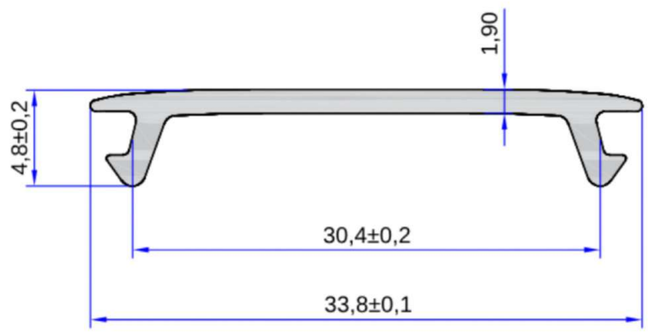

Line Q 30 (31)

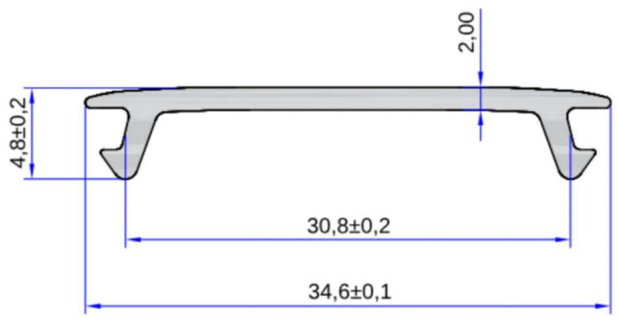

Line Q 40

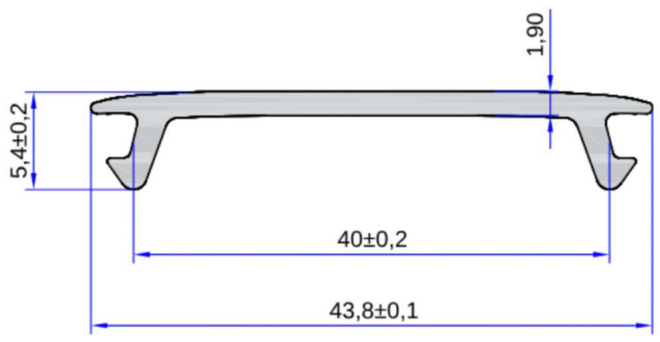

Line Q П

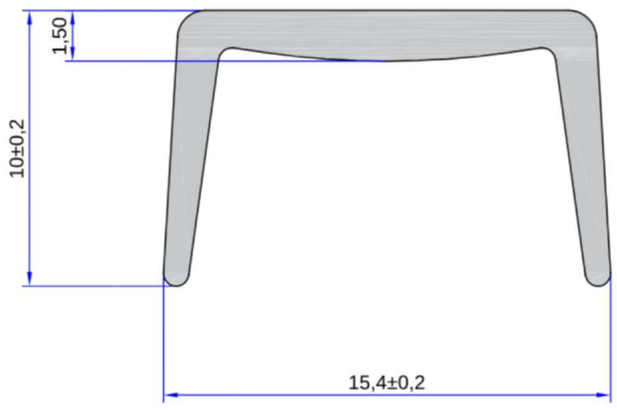

ПК 14

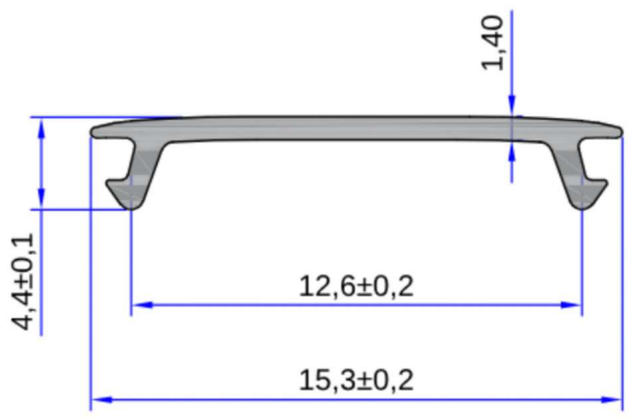

ИЗ СИЛИКОНА

РН 10

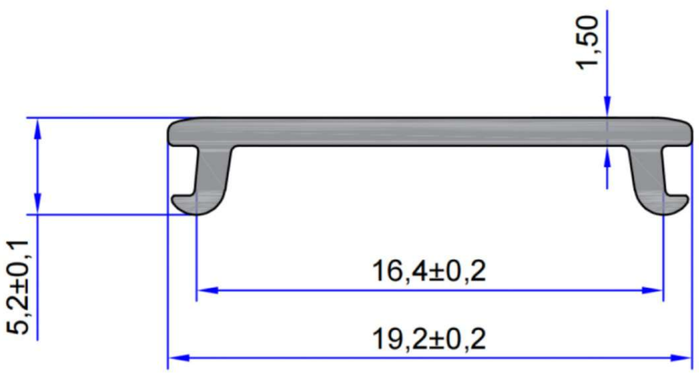

РН 10 (17)

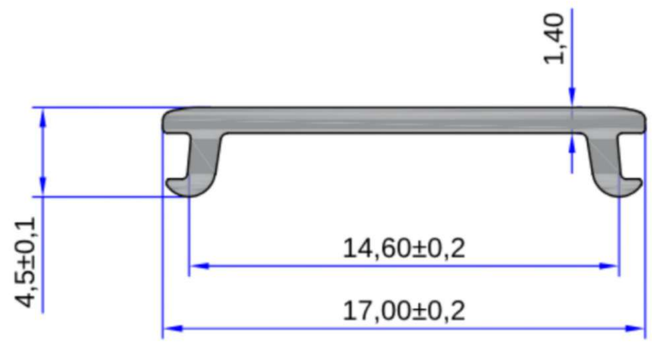

РН 11

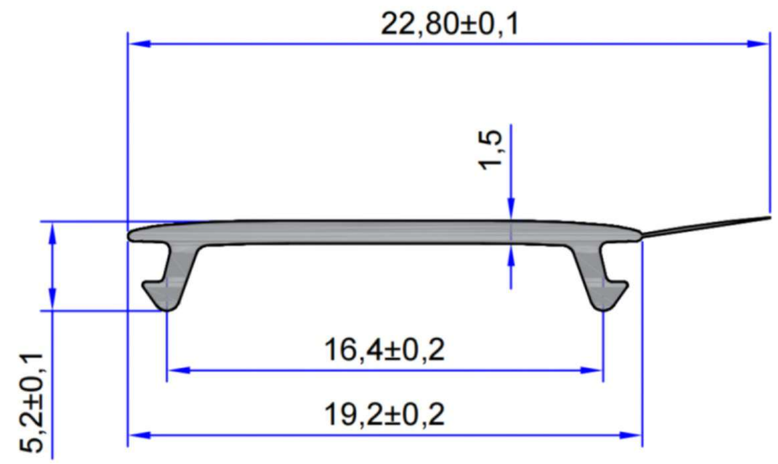

РН 12 К

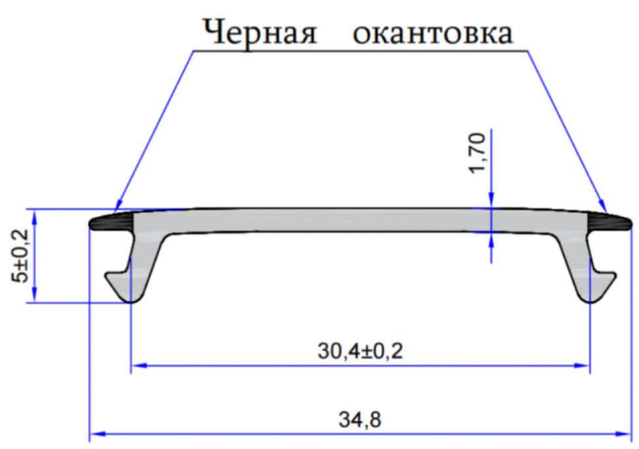

РН 16

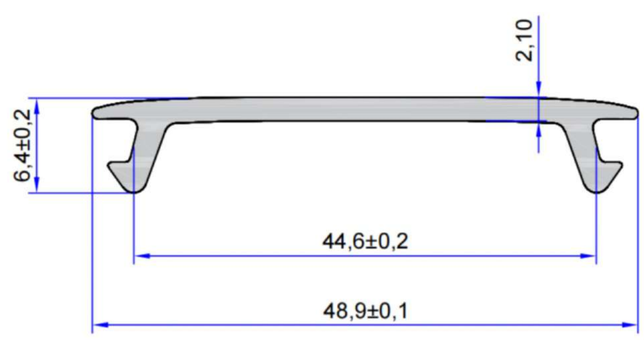
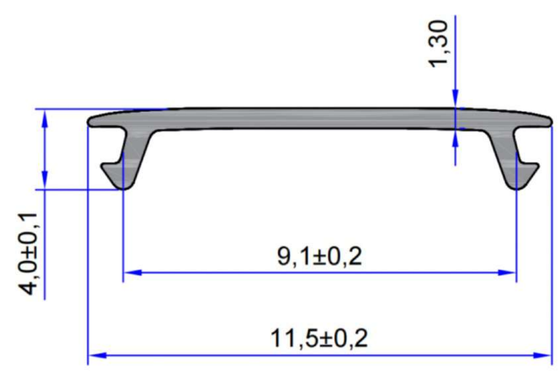
РН 17